SPIEGEL ID · PLANUNGSHILFE

# Aufmaßprotokoll Duschwand

Nische · Pendeltür · Glas klar · bodengleich · Seite rechts

Stand 24.11.2026 · Alle Maße in mm

## MESSWERTE

| | |
|---|---|
| Breite unten / Mitte / oben | 900 / 902 / 898 |
| Tiefe Duschfläche | 900 |
| Glashöhe | 2000 |
| Fliesen bis / Raumhöhe | 2100 / 2500 |
| Lot linke Wand / rechte Wand | 2 / 4 |
| Armatur | rechts Wand, 1100 hoch, 450 von der Ecke |
| Gefälle entlang Glaslinie | 0 |
| Raum Breite × Tiefe | 3000 × 2200 |
| Zimmertür | 800 breit, Wand vorn, 1900 von der Ecke, öffnet nach innen |
| Waschtisch / WC | 800 breit, 300 Abstand / 1500 Abstand |

## ERGEBNIS

| | |
|---|---|
| Maßgebliche Breite | 898 |
| Lot | Abweichung 4 mm, innerhalb der Toleranz von 5 mm: Standard-Wandprofile genügen. |
| Türöffnung | 600 (bequem ab 600, Richtwert) |
| Türschwenk | frei, 519 Luft; reicht 600 in den Raum |
| Vor der Dusche frei | 1300 |
| Oberkante Glas / bis Decke | 2000 / 500 |

## GLASTEILE (RICHTWERT)

| | |
|---|---|
| Festteil | 284 × 2000 · mit Wandprofil |
| Pendeltür | 600 × 2000 · Scharniere an der Wand, öffnet nach außen |

Richtwert, wird bei der Bestellung mit dem Glasmaß bestätigt. Abzug Profile 10, Fuge 4.

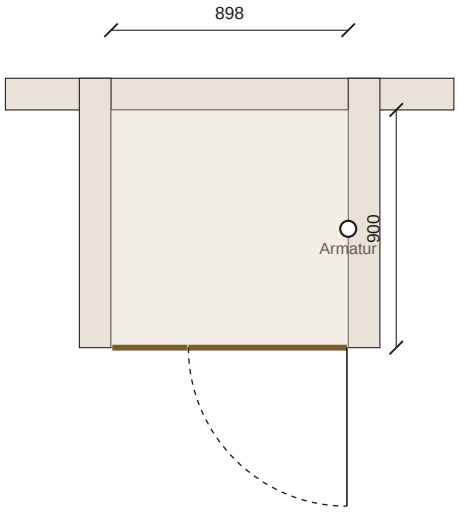


Grundriss (Ausschnitt)

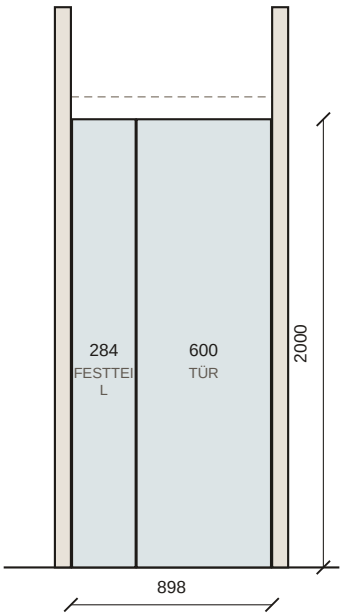


Ansicht von vorn

## HINWEISE

Die Armatur ist von der Tür aus gut erreichbar.

Aufgemessen von / Datum

Geprüft vom Glaser / Datum

Planungshilfe ohne Gewähr; Glasmaße bestätigt der Glaser beim Aufmaß. Duschwände bei Spiegel ID auf Anfrage: www.spiegelid.de/hilfe/

Planung öffnen: https://www.spiegelid.de/rechner/duschwand/?typ=nische&seite=rechts&tuer=pendel&glas=klar&boden=bodengleich&b1=900&b2=902&b3=898&t1=900&t2=900&t3=900&h=2000&la=2&lb=4&fl=2100&arm=rechts&gf=0&tb=600&rb=3000&rt=2200&rh=2500&wg=300&wb=800&wt=480&cg=1500&ct=550&sw=0&ah=1100&ao=450&wh=60&zw=front&zo=1900&zb=800&zi=1&of=0&ein=seitlich&ts=600&ta=&mo=